Seitenansicht Powerturn mit GC 338* und Standardrollenschiene / side view Powerturn with GC 338* and standard roller track

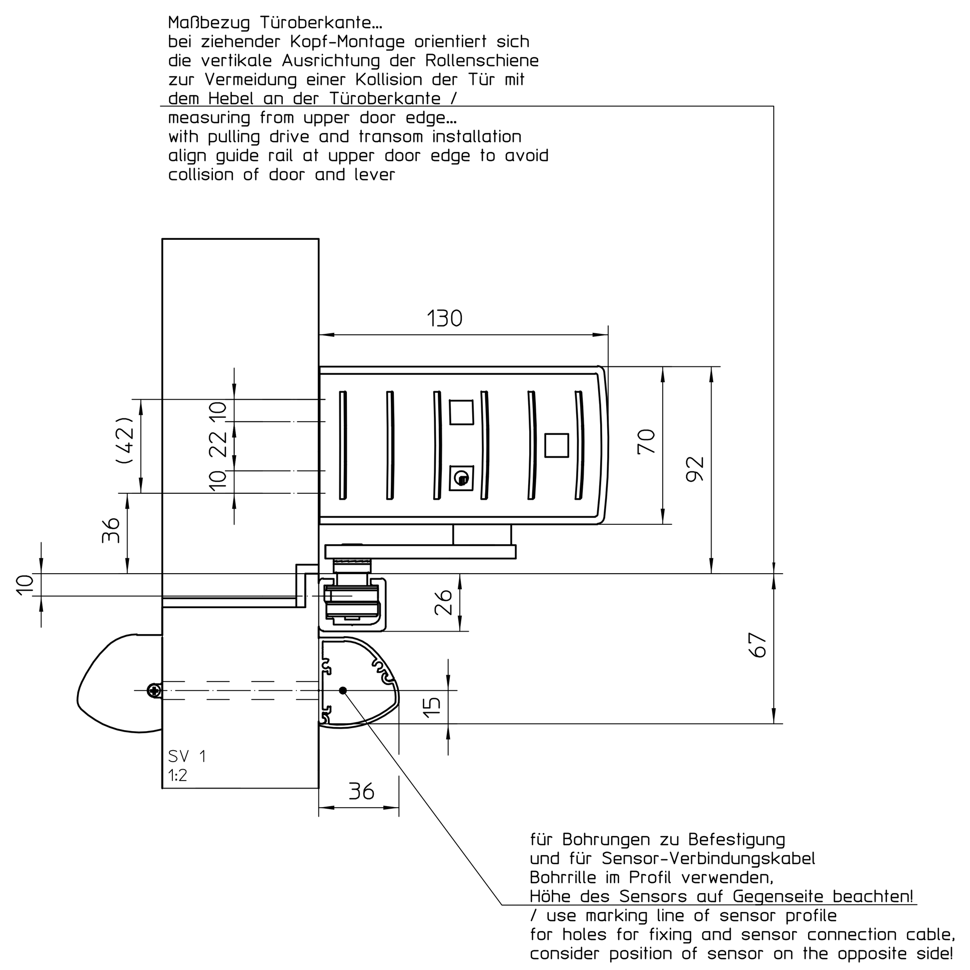

Befestigung der Montageplatte (Powerturn) und Grundplatte (TS5000L) / fitting of mounting plate (Powerturn) and base plate (TS5000L)

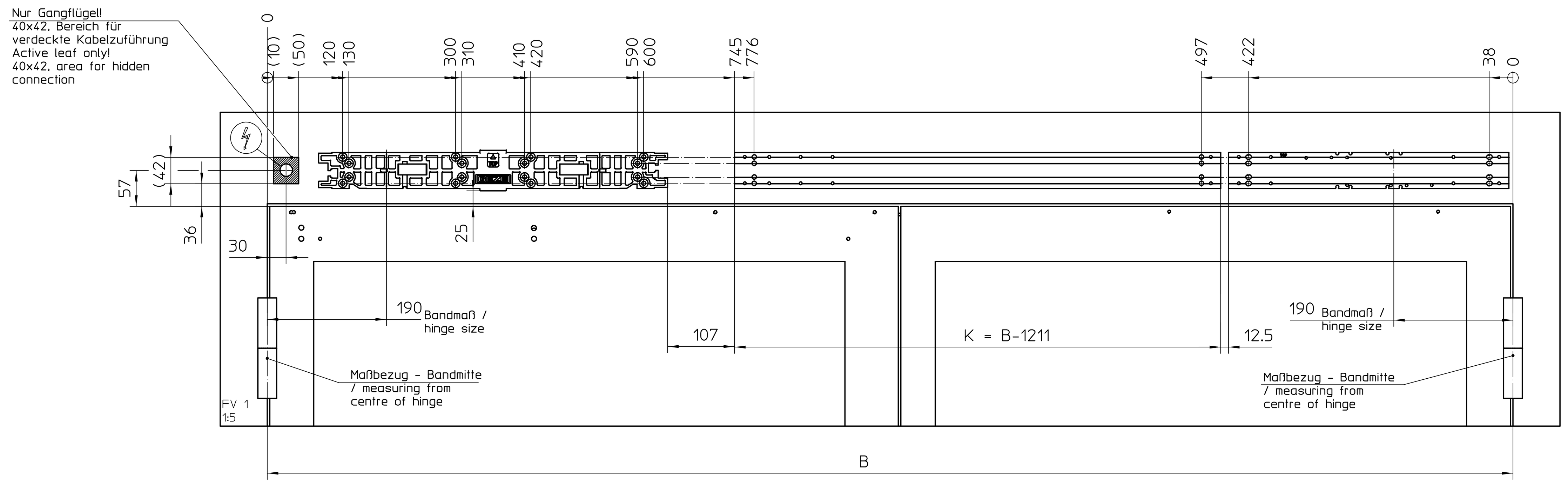

Vorderansicht Gangflügel mit GC 338* und Sensorrollenschiene / front view active leaf with GC 338* and sensor roller track

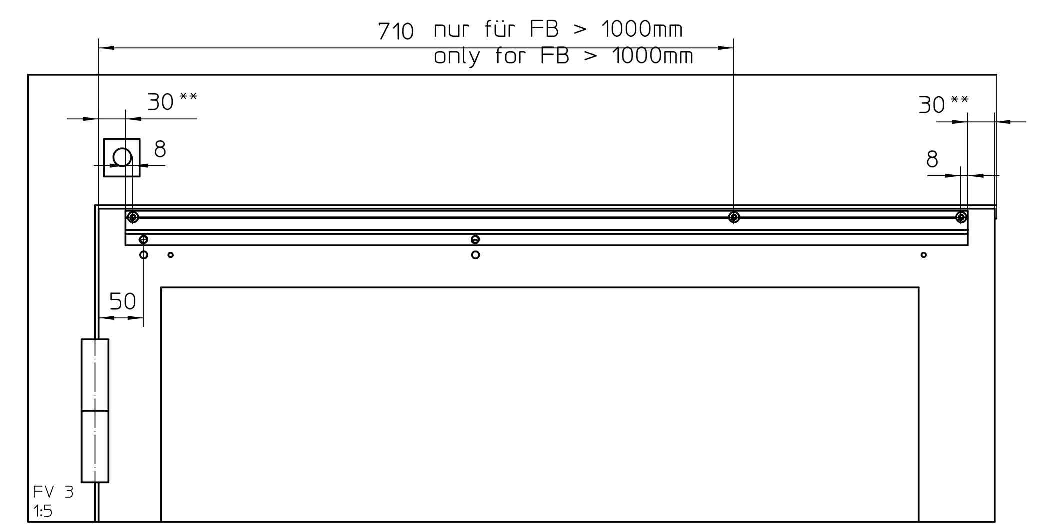

GC 338* Bandseite Gangflügel, Bohrungen für Befestigung und Kabel / GC 338* sensor on hinge side, active leaf, holes for fixing and cable

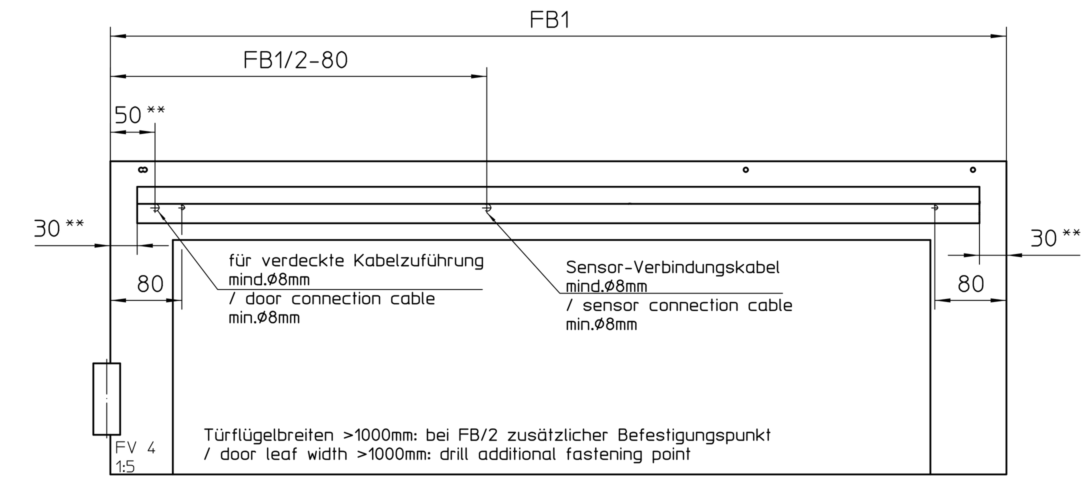

Seitenansicht mit GC 338* und Sensor-Rollenschiene / side view with GC 338* and sensor roller track

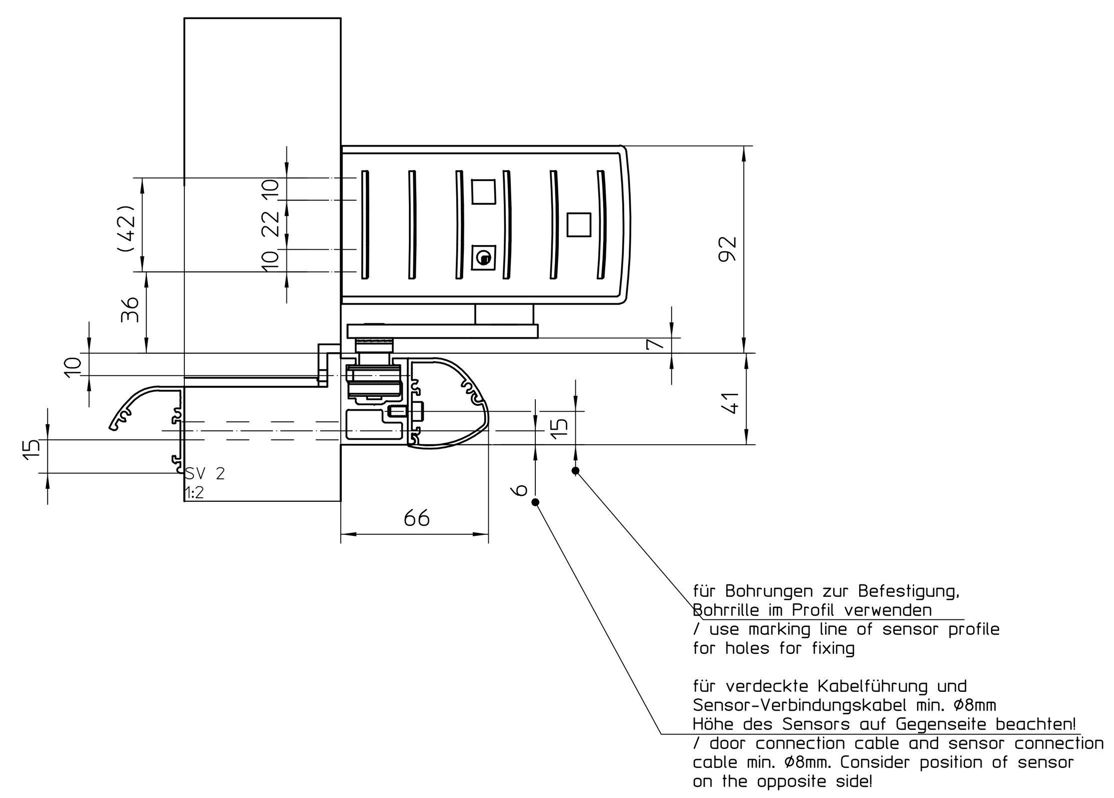

Vorderansicht mit GC 338* und Standardrollenschiene (Powerturn) bzw. höhenverstellbare Gleitschiene (TS5000L) / front view with GC 338* and standard roller track (Powerturn) and guide rail, respectively (TS5000L)

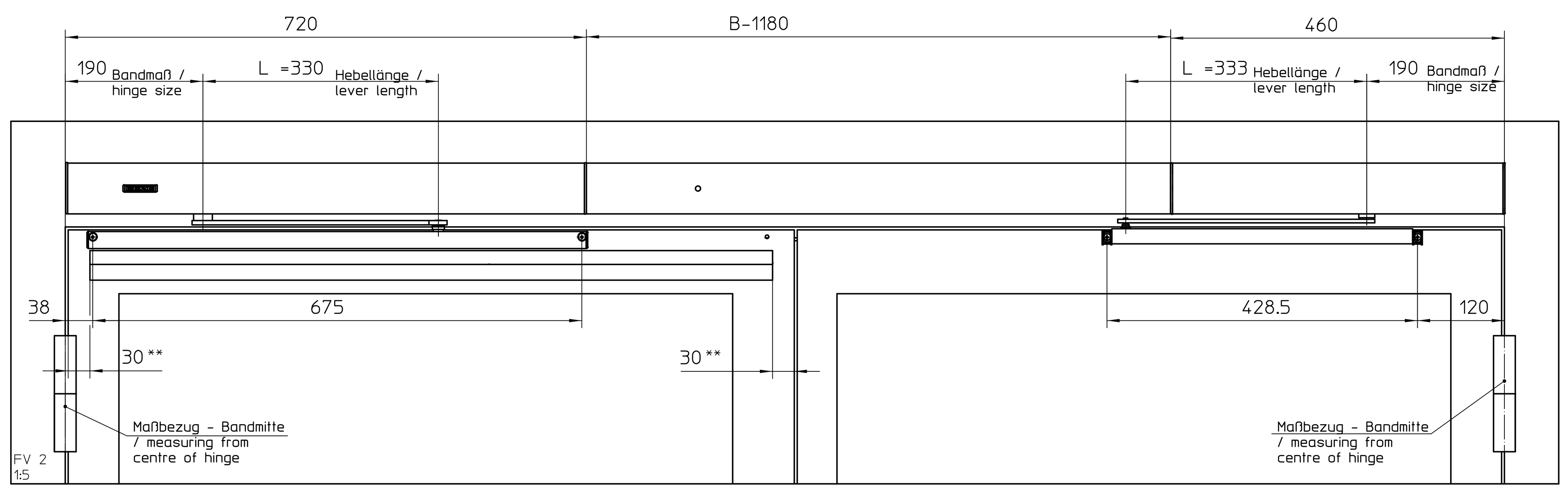

ACHTUNG / ATTENTION
Sensor auf Bandseite: Kollisionsgefahr mit Wand! Wand ausbrechen oder Sensor an der Nebenschließkante kürzen
/ sensor on hinge side: danger of collision with wall! Prepare space within wall or shorten sensor at secondary closing edge

GC 338* Bandgegenseite Gangflügel, Bohrungen für Befestigung und Kabel / GC 338* sensor on opposite hinge side, active leaf, holes for fixing and cable

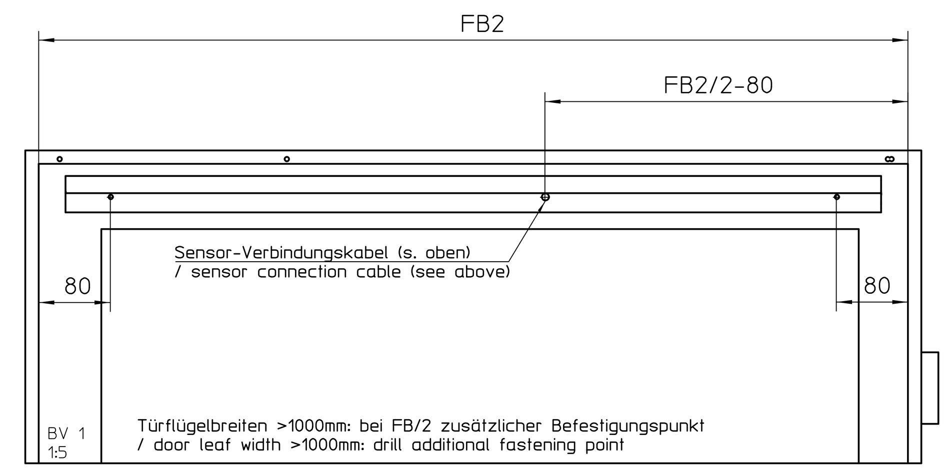

Seitenansicht TS5000L mit Gleitschiene / side view TS5000L with guiderail

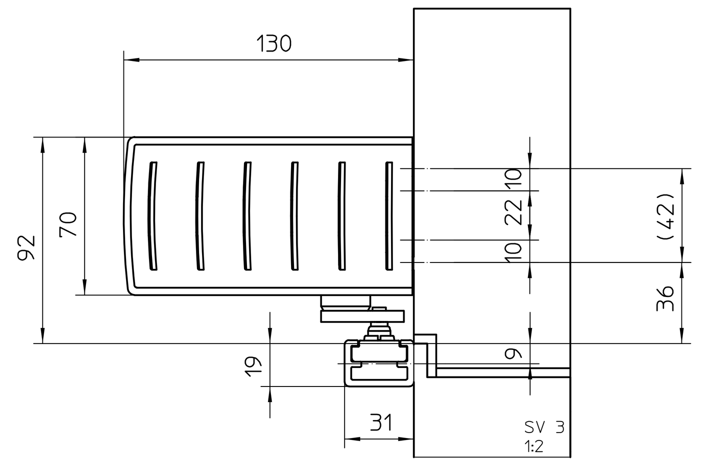

Beispiel mit Zwischenhaubenbausatz und integriertem Rauchschalter / example with intermediate cover kit and integrated smoke switch

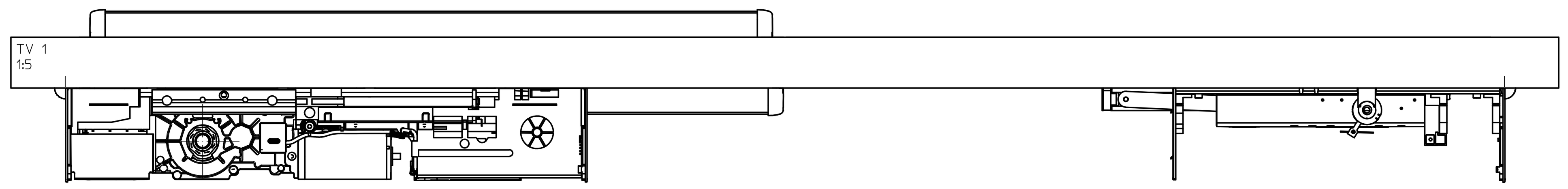

dargestellt DIN links - Gangflügel-
DIN rechts - Standflügel -
drilling image left hand - active leaf -
right hand - fixed leaf -

BEFESTIGUNGSMITTEL	Stahl-/Aluminiumtüren	Holztüren
Antriebsbefestigung	8 Senkschrauben M6x25 und Einnietmuttern M6	8 Holzschrauben mit Senkkopf Ø6x50
Befestigung TS5000L-Grundplatte	4 Zylinderschrauben M6x25 und Einnietmuttern M6	4 Holzschrauben mit Zylinderkopf Ø6x50
Befestigung Zwischengrundplatte	4 Zylinderschrauben M6x25 und Einnietmuttern M6	4 Holzschrauben mit Zylinderkopf Ø6x50
Befestigung Standard-Rollenschiene Powerturn	2 Senkschrauben M5x40 und Einnietmutter M5	2 Holzschrauben mit Senkkopf Ø5x50
Befestigung höhenverstellbare Gleitschiene TS5000L	2 Senkschrauben M5x40 und Einnietmutter M5	2 Holzschrauben mit Senkkopf Ø5x50
FIXING MATERIAL	Steel-/Aluminium doors	Wooden doors
Fixing of the Powerturn	8 countersunk screws M6x25 with clinch nuts M6	8 wood screws with countersunk head Ø6x50
Fixing of the base plate TS5000L	4 cylinder head screws M6x25 with clinch nuts M6	4 wood screws with cylinder head Ø6x50
Fixing of the intermediate base plate	4 cylinder head screws M6x25 with clinch nuts M6	4 wood screws with cylinder head Ø6x50
Fixing of the roller track Powerturn	2 countersunk screws M5x40 with clinch nuts M5	2 wood screws with countersunk head Ø5x50
Fixing of the height adjustable guide rail TS5000L	2 countersunk screws M5x40 with clinch nuts M5	2 wood screws with countersunk head Ø5x50

* für GC 334, GC 335 siehe 70710-ep01
for GC 334, GC 335 see

** Empfohlene Maße für die Montage des Sensors GC 335, GC 338
/ recommended dimensions for mounting the sensor C 335, GC 338

(02)

B min 1500mm mit Einbauteil im Zwischenhaubenbausatz /
B min 1500mm with components in the area of the intermediate cover

B min 1380mm ohne Einbauteil im Zwischenhaubenbausatz /
B min 1380mm without components in the area of the intermediate cover

B max 3000mm

(02)

Flügelbreiten-Bereiche:
door width range

Gangflügel: 800mm - 1600mm
active leaf

Standflügel: 580 - 1400mm
passive leaf

K = Länge der Zwischengrundpaltte / size intermediate base plate

B = Bandabstand / hinge distance

FB1 = Tür-Flügelbreite Bandseite / leaf width hinge side

FB2 = Tür-Flügelbreite Bandgegenseite / leaf width opposite hinge side

Normen und gesetzliche Vorschriften:
- Gem. der EU-Maschinenrichtlinie 2006/42/EG muß eine Sicherheitsanalyse (Gefahrenanalyse) für die Türanlage durchgeführt werden. Nähere Informationen dazu auf www.geze.de
- Montage- und Serviceanleitung sowie die übrigen Produktunterlagen Powerturn sind zu beachten.

Für die Bundesrepublik Deutschland gilt zusätzlich:
- DIN 18650 / EN 16005
- ASR A1.7, Richtlinien für kraftbetätigte Fenster, Türen und Tore
- gesetzliche Bestimmungen und weiterführende Normen

Für andere Länder sind die jeweils geltenden Vorschriften einzuhalten.
Anwendungsrichtlinien:
- Die Anwendungsvorschriften der Türhersteller sind einzuhalten.
- Sichere Befestigung vorsehen

Standards and legal regulations.
- In accordance to EU Machine Directive 2006/42/EG, a safety analysis (danger analysis) must be accomplished. For further informations see www.geze.de
- The fitting and service instructions as well as the other product documents Powerturn must be observed.

For the Federal Republic of Germany, in particular:
- DIN 18650 / EN 16005
'- ASR A1.7 "Guidelines for power-operated windows, doors and gates'
- further legal regulations and standards

Guidelines for application:
- All application instruction of the door manufacturer must be followed.
- Fix all components tightly

Diese Zeichnung entspricht dem Entwicklungsstand des Zeichnungsdatums bzw. der letzten Änderungseintragung. Aus der Benutzung der Zeichnung können keine Ansprüche, gleich welcher Art, einschließlich Schadenersatzansprüche, abgeleitet und gegen GEZE geltend gemacht werden. Die Zeichnung bleibt unser Eigentum und ist Dritten nur für die Vertragsdauer zur Benutzung überlassen. Sämtliche sich aus der Zeichnung ergebenden Ansprüche stehen ausschließlich GEZE zu. Ohne vorherige Zustimmung von GEZE darf diese Zeichnung weder vervielfältigt noch Dritten zugänglich gemacht werden. This drawing shows the actual state of product development at the date of the drawing or the revision date. No claims for damages in any form can be made against GEZE as a result of the interpretation of this drawing. This drawing remains the property of GEZE and is made available to third parties only for the duration of contractual obligations. All rights connected with this drawing remain in possession of GEZE. This drawing may not be copied or handed over to third parties without the express consent of GEZE.

Original-Blattgröße DIN A1
/ size of leaf DIN A1

EMPB = Erstmusterprüfbericht /First sample test report

GEZE GmbH, P.O. Box 13 63, 71226 Leonberg, Germany
Benennung / designation: Powerturn IS/TS K-BS mit TS5000L
vertraulich / confidential
~~RoHS Compliant~~
erstellt / drawn: 18.01.17 tba6
Frg. Prod./Rel. Prod: 22.02.17 tba2
Blatt / von sheet / of: 1 / 1
Maßstab scale: 1:2
Sprache / language: D
Material-Nr. ID-no.
Zeichnungs-Nr. / document-no.: 70109-ep21
Ersatz für: subst. for:
Ersetzt durch: subst. with:

EMPB	Dokversion docversion	Datum date	Name name	Mitteilungs-Nr. Doc. change no.
	02	18.01.17	tba6	1292
	01	24.10.16	tba6	1292
	00	20.04.16	tba6	1292